MIU−301型 ID照合ユニット

■用途：工場／ビル／病院等　■納期：標準納期品●（P3参照）

WEB動画

屋内仕様

各種リーダを接続してID照合を行います。

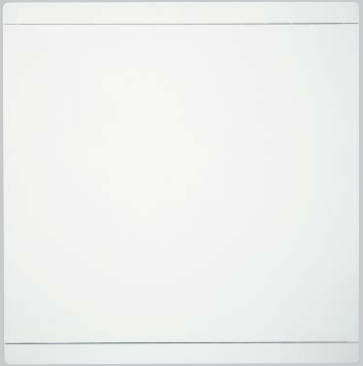

MIU−301型（制御器）
（カバーを閉じた状態）

左開き　右開き
（カバーを開けた状態）

■以下のリーダを接続できます。
テンキーカードリーダ　：RDTK−B01（CV）（扉両面設置可能）
非接触ICカードリーダ：RDNT−S02A/B03A（扉両面設置可能）
指静脈認証リーダ　　：RDFV−S01（扉両面設置不可）

■照合の結果を接点出力（無電圧aまたはb接点）しますので、電気錠、自動扉、シャッター等の制御ができます。接点出力時間は5通り設定できます。（電気錠、自動ドア、シャッター等には無電圧aまたはb接点で制御できる操作盤が必要です）

■1,000人分のカードIDを登録できます。（RDFV−S01と組み合わせた場合に利用できる登録数はP409を参照ください。）

■RDTK−B01（CV）と組み合わせた場合、暗証番号の登録も可能です。カードまたはテンキー（暗証番号）のいずれかの操作で認証するOR認証モードと、カードとテンキー（暗証番号）の両方の操作で認証するAND認証モードを選択できます。
（登録可能な暗証番号の桁数・登録数は左記仕様欄を参照ください）

■カードを紛失したり、盗難にあった場合や、他人に暗証番号を知られてしまった場合でも、簡単に該当のカードや暗証番号を無効にして新しいカード、暗証番号を登録できます。

■カードや暗証番号の登録抹消操作にはパスワードロック（管理用暗証番号）がかかっており第3者による不正な設定操作を防止します。（数字4桁〜12桁で1種のみ）（管理用暗証番号では通常の照合操作は行えません。）

■停電時でもカードや暗証番号の登録情報が消えることはありません。

■タイマーや警備機器等の他の機器からの信号（無電圧aまたはb接点、連続）でリーダの使用を停止させることができます。

■照合結果を出力する接点出力端子とは別に、設定により出力信号の内容を選択できる汎用接点出力端子を備えています。出力可能な信号は以下のいずれか1つです。

タイムスケジュール(注2)　：管理PCソフトで設定した解錠スケジュールを出力します。（別途管理PCソフトが必要です）
最終退出(注3)　：最終退出操作を出力します。
照合　：照合結果を出力します。（照合結果出力と同様）

■USBスロットを備えており、USBメモリを使って登録情報の書き出し/読み出しを行うことができます。バックアップデータで機器の登録情報を復旧させたり、他のゲートのMIU−301へ登録情報をコピーしたりすることもできます。

■管理PCソフトSFMT−JU01（オプション）を利用することで、名簿管理や履歴管理を行うことができます。タイムスケジュールにより、接点出力時間を設定したり、カードや暗証番号の利用時間を設定したりすることも可能です。(注4) (注5)

■仕様

管理人員		カード　：1,000名 暗証番号：OR認証の場合、2桁〜12桁（可変）×9種 （管理PCソフト使用時は100種） AND認証の場合、4桁（固定）×カードごとに1種
履歴保存件数		5,000件
管理ゲート		1ゲート（カードリーダ：両面　指静脈認証リーダ：片面）
基本機能		カード、暗証番号の登録、判定
外部入出力		照合結果出力　：無電圧aまたはb接点　DC24V 0.1A以内
		照合出力時間　：0.5秒、3秒、10秒、20秒、連続メーク／ブレークの繰り返し（照合ごと）
		リーダ停止入力　：無電圧aまたはb接点　DC24V 0.1A以上
		汎用接点出力　：無電圧aまたはb接点　DC24V 0.1A以内
USBスロット		規格　：USB2.0　TypeA ファイルシステム：FAT32 空き容量　：128MB以上 その他　：暗号化やパスワードロック機能付きのUSBメモリは使用できません。
内蔵時計		月差：30秒以下（周囲温度25℃の場合） 停電バックアップ時間：約3日間
接続機器		美和ロック製の電気錠操作盤
		無電圧aまたはb接点入力により制御、作動する各種機器
一般仕様	材質	ASA樹脂
	仕上	WH：ホワイト（日本塗料工業会K75−90A近似色）
	使用温湿度	0℃〜+50℃、30〜95%RH　結露なきこと
	防水性能	なし（屋内仕様）(注1)
	電源	AC100V±10%　50/60Hz　消費電力 4.3W
	外形寸法	118(W)×120(W)×10(D)　壁面埋め込み取付
	重量	約230g

(注1) 本製品は屋内仕様です。雨水等の水滴のかからない場所でご使用ください。

(注2) 本製品とRDFV−S01を組み合わせた場合、タイムスケジュール出力は利用できません。

(注3) 本製品とRDFV−S01を組み合わせた場合、RDFV−S01の最終退出機能は使用できません。RDFV−S01の最終退出機能を使用したい場合は、出入管理装置CMCU−801をご利用ください。

(注4) 本製品とRDFV−S01を組み合わせた場合、管理PCソフトSFMT−JU01は使用できません。RDFV−S01で管理PCソフトを使用したい場合は、出入管理装置CMCU−801および安心門番統合版ソフトSFAC−U01をご利用ください。

(注5) 本製品に時刻の自動修正機能はありません。管理PCソフトで履歴収集やタイムスケジュール設定を行う場合は、定期的に日時確認・修正を行ってください。

MIU−301型 ID照合ユニット

■用途：工場／ビル／病院等　■納期：標準納期品●（P3参照）

WEB動画

屋内仕様

各種リーダを接続してID照合を行います。

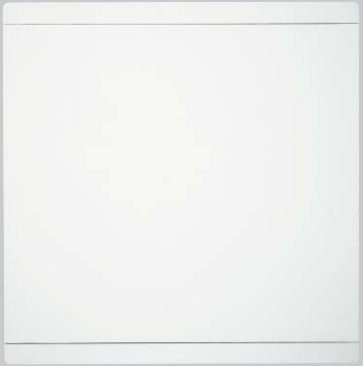

MIU−301型（制御器）
（カバーを閉じた状態）

左開き　右開き
（カバーを開けた状態）

■以下のリーダを接続できます。
テンキーカードリーダ　：RDTK−B01（CV）（扉両面設置可能）
非接触ICカードリーダ：RDNT−S02A/B03A（扉両面設置可能）
指静脈認証リーダ　　：RDFV−S01（扉両面設置不可）

■照合の結果を接点出力（無電圧aまたはb接点）しますので、電気錠、自動扉、シャッター等の制御ができます。接点出力時間は5通り設定できます。（電気錠、自動ドア、シャッター等には無電圧aまたはb接点で制御できる操作盤が必要です）

■1,000人分のカードIDを登録できます。（RDFV−S01と組み合わせた場合に利用できる登録数はP409を参照ください。）

■RDTK−B01（CV）と組み合わせた場合、暗証番号の登録も可能です。カードまたはテンキー（暗証番号）のいずれかの操作で認証するOR認証モードと、カードとテンキー（暗証番号）の両方の操作で認証するAND認証モードを選択できます。
（登録可能な暗証番号の桁数・登録数は左記仕様欄を参照ください）

■カードを紛失したり、盗難にあった場合や、他人に暗証番号を知られてしまった場合でも、簡単に該当のカードや暗証番号を無効にして新しいカード、暗証番号を登録できます。

■カードや暗証番号の登録抹消操作にはパスワードロック（管理用暗証番号）がかかっており第3者による不正な設定操作を防止します。（数字4桁〜12桁で1種のみ）（管理用暗証番号では通常の照合操作は行えません。）

■停電時でもカードや暗証番号の登録情報が消えることはありません。

■タイマーや警備機器等の他の機器からの信号（無電圧aまたはb接点、連続）でリーダの使用を停止させることができます。

■照合結果を出力する接点出力端子とは別に、設定により出力信号の内容を選択できる汎用接点出力端子を備えています。出力可能な信号は以下のいずれか1つです。

タイムスケジュール(注2)　：管理PCソフトで設定した解錠スケジュールを出力します。（別途管理PCソフトが必要です）
最終退出(注3)　：最終退出操作を出力します。
照合　：照合結果を出力します。（照合結果出力と同様）

■USBスロットを備えており、USBメモリを使って登録情報の書き出し/読み出しを行うことができます。バックアップデータで機器の登録情報を復旧させたり、他のゲートのMIU−301へ登録情報をコピーしたりすることもできます。

■管理PCソフトSFMT−JU01（オプション）を利用することで、名簿管理や履歴管理を行うことができます。タイムスケジュールにより、接点出力時間を設定したり、カードや暗証番号の利用時間を設定したりすることも可能です。(注4) (注5)

■仕様

管理人員		カード　：1,000名 暗証番号：OR認証の場合、2桁〜12桁（可変）×9種 （管理PCソフト使用時は100種） AND認証の場合、4桁（固定）×カードごとに1種
履歴保存件数		5,000件
管理ゲート		1ゲート（カードリーダ：両面　指静脈認証リーダ：片面）
基本機能		カード、暗証番号の登録、判定
外部入出力		照合結果出力　：無電圧aまたはb接点　DC24V 0.1A以内
		照合出力時間　：0.5秒、3秒、10秒、20秒、連続メーク／ブレークの繰り返し（照合ごと）
		リーダ停止入力　：無電圧aまたはb接点　DC24V 0.1A以上
		汎用接点出力　：無電圧aまたはb接点　DC24V 0.1A以内
USBスロット		規格　：USB2.0　TypeA ファイルシステム：FAT32 空き容量　：128MB以上 その他　：暗号化やパスワードロック機能付きのUSBメモリは使用できません。
内蔵時計		月差：30秒以下（周囲温度25℃の場合） 停電バックアップ時間：約3日間
接続機器		美和ロック製の電気錠操作盤
		無電圧aまたはb接点入力により制御、作動する各種機器
一般仕様	材質	ASA樹脂
	仕上	WH：ホワイト（日本塗料工業会K75−90A近似色）
	使用温湿度	0℃〜+50℃、30〜95%RH　結露なきこと
	防水性能	なし（屋内仕様）(注1)
	電源	AC100V±10%　50/60Hz　消費電力 4.3W
	外形寸法	118(W)×120(W)×10(D)　壁面埋め込み取付
	重量	約230g

(注1) 本製品は屋内仕様です。雨水等の水滴のかからない場所でご使用ください。

(注2) 本製品とRDFV−S01を組み合わせた場合、タイムスケジュール出力は利用できません。

(注3) 本製品とRDFV−S01を組み合わせた場合、RDFV−S01の最終退出機能は使用できません。RDFV−S01の最終退出機能を使用したい場合は、出入管理装置CMCU−801をご利用ください。

(注4) 本製品とRDFV−S01を組み合わせた場合、管理PCソフトSFMT−JU01は使用できません。RDFV−S01で管理PCソフトを使用したい場合は、出入管理装置CMCU−801および安心門番統合版ソフトSFAC−U01をご利用ください。

(注5) 本製品に時刻の自動修正機能はありません。管理PCソフトで履歴収集やタイムスケジュール設定を行う場合は、定期的に日時確認・修正を行ってください。

MIU－301対応リーダ①

■用途：工場/ビル/病院等　■納期：標準納期品●（P3参照）

RDTK－B01型　テンキーカードリーダ

WEB動画

ブラック（BK）　ホワイト（WH）

RDTK－B01型（カバーなし）

カバーを開けた状態

ブラック（BK）　ホワイト（WH）

RDTK－B01CV型（カバー・のぞき見防止機能付）

カードとテンキー（暗証番号）の併用が可能なマルチ認証方式のリーダです。

■カードまたはテンキーのいずれかの操作で認証するOR認証モード、カードとテンキーの両方の操作で認証するAND認証モードを選択できます。

■カードはFeliCa、MIFARE®、ISO15693が対応可能です。異なるカードを3種類までマルチリード（併用）することができます。（P405参照）当社オリジナルのセキュリティカードのほか、設定によりお客様任意のIDカードや、カードの製造番号（IDm、UID）でID照合することも可能です。

■カバーなしのRDTK－B01型と、カバー付のRDTK－B01CV型の2種類からお選びいただけます。カバー付のRDTK－B01CV型はカバーを閉めた状態でもカード操作が可能です。また、RDTK－B01CV型のテンキーパネルはのぞき見防止機能を備えています。

■テンキーパネルには、強化ガラス製の静電容量式タッチパネルを採用していますので、傷に強く、高い耐久性を備えています。

■テンキーパネルは使うたびにテンキーの数字の位置が変わるため、特定の場所が変色摩耗することはありません。また、設定によりテンキーをランダム表示にすることも可能です。

■雨がかかる屋外への設置にも配慮した、高い防水性能を備えています。

■関係者以外の操作を制限するためのいたずら防止機能を備えています。間違った暗証番号を5回連続して入力すると、電子音の警報が10秒間出ます。さらにその後3分間はテンキーの操作ができなくなります。（設定により本機能をOFFにすることも可能です）

■操作時の音量とLED輝度を調整することができます。LEDを高輝度に設定することで、屋外に設置した場合も高い視認性を確保できます。

■仕様

適用カード	FeliCa：FKLカード/FLキーヘッド（TLFL－K01）/楽天Edy/IDm/お客様任意ID MIFARE®Standard(Classic)：UID（4byte/7byte）/お客様任意ID MIFARE® Plus：TLNF－C01 ISO15693：TLNT－C06（A）
検知距離	FKLカード/TLNF－C01/TLNT－C06（A）：10mm FLキーヘッド（TLFL－K01）：接触
接続機器	MIU－301
材質	パネル部：強化ガラス　本体/カバー：ASA樹脂
仕上	ブラック（BK）（日本塗料工業会GN－10近似色） ホワイト（WH）（日本塗料工業会K75－90A近似色）
使用温湿度	－10℃～+50℃、30～90%RH　結露・凍結なきこと
防水性能	JIS C0920保護等級5（防噴流形）相当
電源	DC24V（MIU－301から供給）
外形寸法	RDTK－B01　：115（W）×115（H）×15（D）　壁面埋め込み取付 RDTK－B01CV：120（W）×134（H）×20（D）　壁面埋め込み取付
重量	RDTK－B01　：300g RDTK－B01CV：380g

（注1）本製品は旧ID照合ユニットMIU－201には接続できません。

（注2）屋外に設置する場合は、カバー付のRDTK－B01CVを推奨します。カバーなしのRDTK－B01も屋外設置可能ですが、外装が経年劣化した場合や飛来物等により破損した場合、リーダ本体ごと交換が必要になります。（カバー付のRDTK－B01CVはカバーのみの交換が可能です）特に直射日光の当たる完全な屋外に設置する場合はカバー付のRDTK－B01CVをご使用ください。

（注3）植込み型心臓ペースメーカーまたはICDを装着されている方へのご注意は、P49を参照ください。

（注4）FLキーヘッド（TLFL－K01）は2016年以降に生産されたものをご使用ください。2015年以前に生産されたFLキーヘッドでは、検知距離が短くなり、RDTK－B01CVでカバーを閉めたまま操作を行った場合、読み取り難くなる場合があります。

防犯性だけでなく、使いやすさにも配慮した機能を備えています。

【マジカル表示機能】
使うたびにパネル上のテンキーの数字の位置が変わるため、特定の場所が磨耗することがありません。

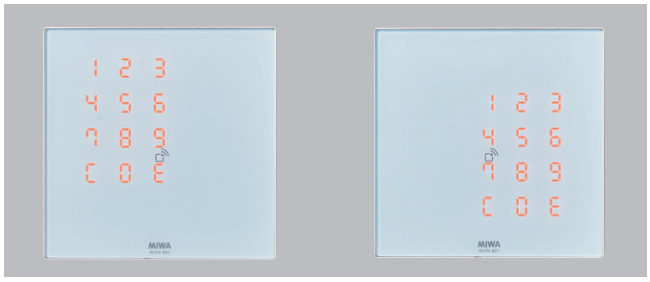

【ランダム表示機能】
ランダム表示に設定した場合は、使うたびに数字の配列も変わります。

【のぞき見防止機能】(RDTK−B01CVのみ)
横からはテンキー表示が見えにくくなっていますので、不正なのぞき見を防止できます。

(注1) RDTK−B01にのぞき見防止機能はありません。
(注2) のぞき見防止機能の効果は周囲の明るさや操作器のLED輝度の設定により変化します。

【カバーを閉じたままカード操作が可能】(RDTK−B01CVのみ)
カバーを閉じた状態でもカードによる施解錠操作が可能です。操作のたびにカバーを開閉する必要はありません。

【抗ウイルス・抗菌・指紋防止フィルム TKU−003.DFLM】(オプション)
別売りで、テンキーパネルに貼り付ける抗ウイルス抗菌フィルムもご用意しています。指紋跡を目立ちにくくする効果もあります。詳細はP403をご参照ください。

【面付ボックス TKU−003.DBOX】(オプション)
別売りで、リーダを露出取付するための面付ボックスもご用意しています。詳細はP403をご参照ください。

■システム構成図

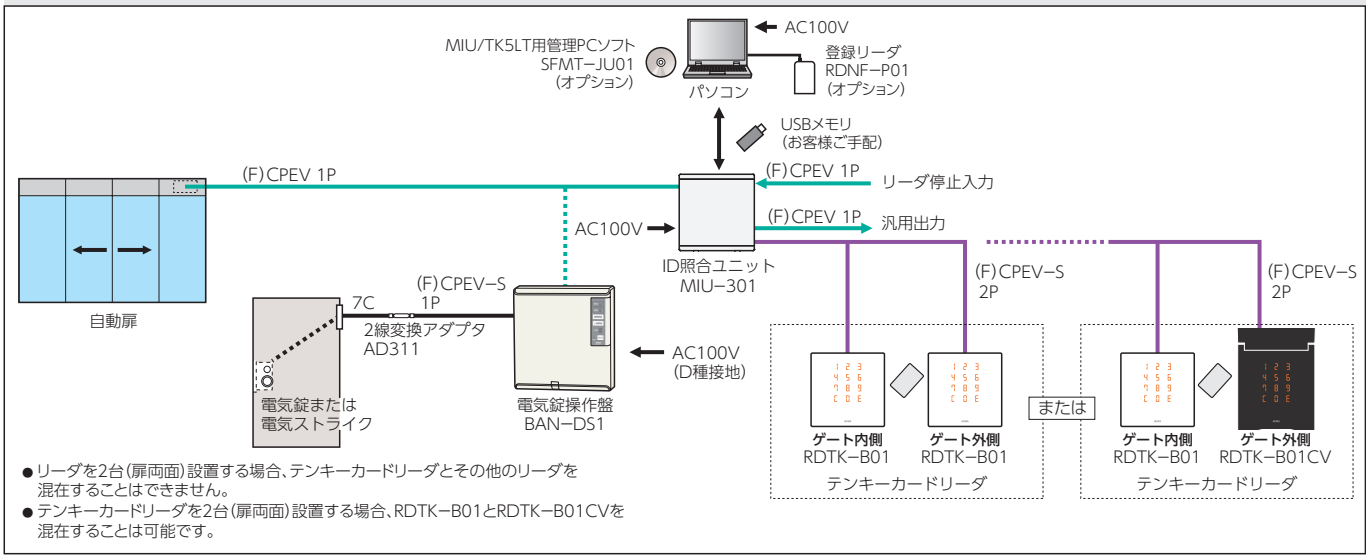

- リーダを2台(扉両面)設置する場合、テンキーカードリーダとその他のリーダを混在することはできません。
- テンキーカードリーダを2台(扉両面)設置する場合、RDTK−B01とRDTK−B01CVを混在することは可能です。

- 配線距離(電気錠操作盤とID照合ユニットとの配線距離は各操作盤の仕様をご確認ください)
- 各種リーダ〜ID照合ユニット：導体径0.9mmのとき100m以内
- ID照合ユニット〜各種機器　：導体径0.9mmのとき100m以内(Max)

MIU－301対応リーダ②

■用途：工場/ビル/病院等　■納期：標準納期品●（P3参照）

RDNT－S02A型

RDNT－S02A型

■屋外設置可能な非接触ICカードリーダです。

屋外に面する場所に設置できます。（JIS防滴Ⅱ形相当）直接雨のかからない軒下等に設置し、裏ボックスには水が溜まらないように水抜きを設けてください。さらに、周囲をシール材にてコーキング処理をしてください。

（注）植込み型心臓ペースメーカーまたはICDを装着されている方へのご注意はP49を参照ください。

■仕様

適用カード	FeliCa　：FKLカード/楽天Edy/IDm ISO15693　：TLNT－C06（A）
検知距離	FKLカード　：10mm TLNT－C06（A）：25mm
接続機器	MIU－301
材質	ABS樹脂
仕上	グレー
使用温湿度	0℃～＋40℃、20～80％RH　結露なきこと
防水性能	JIS C0920保護等級2級（防滴Ⅱ形）相当
電源	DC24V（MIU－301から供給）
外形寸法	72（W）×125（H）×31（D）
重量	150g

（注）屋外に面する場合は、温度の上昇防止のために直射日光を避けて設置してください。

RDNT－B03A型　屋内仕様

RDNT－B03A型

RDNT－B03A型
（露出取付プレートRDNT－B03.BXと組み合わせた場合）

■薄型・スタイリッシュな非接触ICカードリーダです。

壁面に埋め込んで設置可能な、薄型・軽量でスタイリッシュなデザインの非接触ICカードリーダです。1個用スイッチボックスに対応しています。

■露出取付も可能です。

オプション品の露出取付プレートRDNT－B03.BXと組み合せて露出取付も可能です。

（注）植込み型心臓ペースメーカーまたはICDを装着されている方へのご注意はP49を参照ください。

■仕様

適用カード	FeliCa　：FKLカード/楽天Edy/IDm ISO15693　：TLNT－C06（A）
検知距離	FKLカード　：10mm TLNT－C06（A）：25mm
接続機器	MIU－301
材質	ABS樹脂
仕上	ダークグレー
使用温湿度	0℃～＋40℃、20～80％RH　結露なきこと
防水性能	なし（屋内仕様）
電源	DC24V（MIU－301から供給）
外形寸法	70（W）×120（H）×22（D）　突起部含まず 70（W）×120（H）×30（D）　オプション露出取付プレート使用時
重量	100g

（注）本製品は屋内仕様なので雨水等の水滴がかからない場所でご使用ください。

■システム構成図

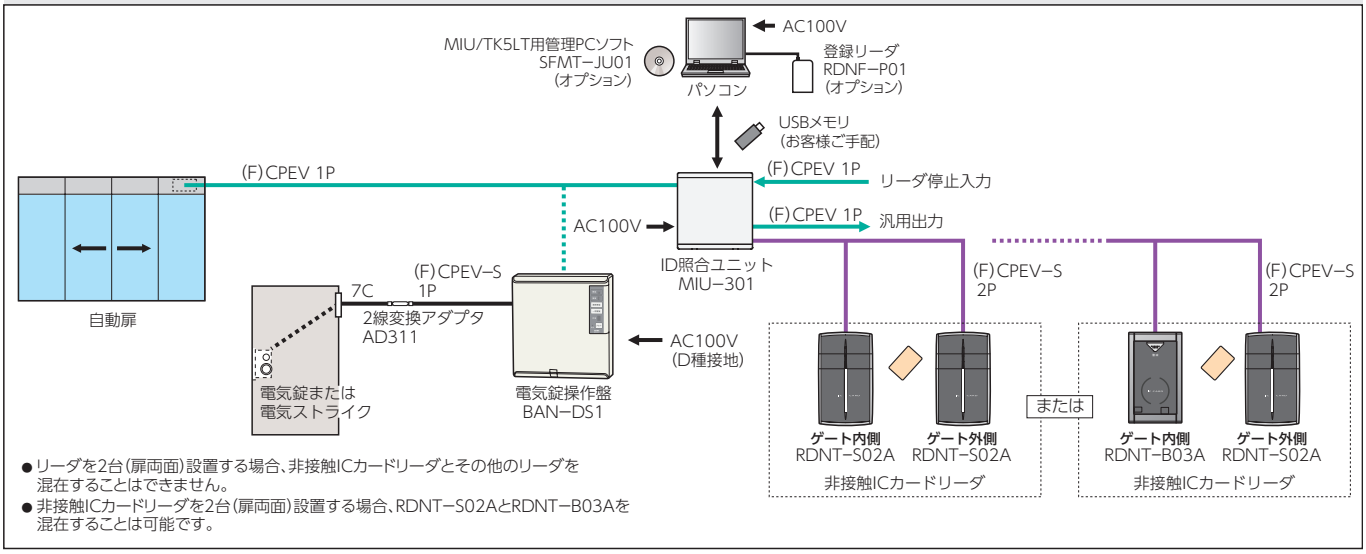

●リーダを2台（扉両面）設置する場合、非接触ICカードリーダとその他のリーダを混在することはできません。
●非接触ICカードリーダを2台（扉両面）設置する場合、RDNT－S02AとRDNT－B03Aを混在することは可能です。

●配線距離（電気錠操作盤とID照合ユニットとの配線距離は各操作盤の仕様をご確認ください）
各種リーダ～ID照合ユニット　：導体径0.9mmのとき100m以内
ID照合ユニット～各種機器　：導体径0.9mmのとき100m以内（Max）

MIU−301対応リーダ③

■用途：工場／ビル／病院等　■納期：標準納期品●（P3参照）

RDFV−S01 型　指静脈認証リーダ

屋内仕様

RDFV−S01型

■人間の身体的特徴のひとつである指静脈パターンを本人認証に利用しますので、キーやカードなどを所持する必要がありません。

■指静脈による認証のため、高精度な本人認証が可能です。また、紛失・盗用の心配がないため高いセキュリティを実現できます。

■1：n認証方式にすればボタン1つで読み取りを開始、認証動作がスマートです。

■IDナンバー（1桁以上〜9桁以下）の併用によってセキュリティレベルを高めるとともに、高速な認証スピードを実現しています。

■システム構成がシンプルで、設置も簡単です。

■同梱されるバックアップツール※をパソコンにインストールしてリーダと接続することにより、登録・設定データのバックアップや追加したリーダへのデータのコピーが可能です。

※バックアップツールの対応OSは、
Windows 8.1（32bit/64bit）およびWindows 10（64bit）日本語版となります。

（注1）本製品は屋内仕様なので雨水等の水滴がかからない場所でご使用ください。

（注2）本製品は指静脈パターンを光学的に読み取りますので、日光の当たらない場所やハロゲンランプ・白熱灯の当たらない場所でご使用ください。

（注3）本製品は温度が0℃以上に保たれる場所でご使用ください。液晶表示部を備えていますので、気温が氷点下となる場所では表示できず、操作に支障をきたす場合があります。

（注4）手首の曲げや指の置きやすさを考慮し、床から1,050mmの取付高さを推奨しています。（外形図P783参照）

（注5）指の状態（けが、キズ等）により認証ができなくなる場合がありますので、2指の登録をおすすめします。事情により登録・認証できない場合には、パスワード運用にてご使用ください。

（注6）MIU−301と組み合わせる場合、最終退出機能は使用できません。

（注7）指静脈認証リーダとMIU−301を組み合わせる場合は、管理PCソフトSFMT−JU01は使用できません。

■操作方法（1：n認証の場合）

①Eボタンを押します。

②指置き部に指を固定して認証させます。

■仕様

認証方式	1：n認証または1：1認証
指静脈登録容量	1：n認証時 200指（100名） 1：1認証時 1,000指（500名）
接続機器	MIU−301
材質	ABS樹脂
仕上	サテンシルバーM（日本塗料工業会　NTK2004−06 NH−623M近似色） ブルーグレイ（日本塗料工業会　C75−40D近似色）
使用温湿度	0℃〜+40℃、35〜85%RH　結露なきこと
防水性能	なし（屋内仕様）
電源	DC24V（MIU−301から供給）
外形寸法	105（W）×257（H）×113（D）
重量	1,270g

■システム構成図

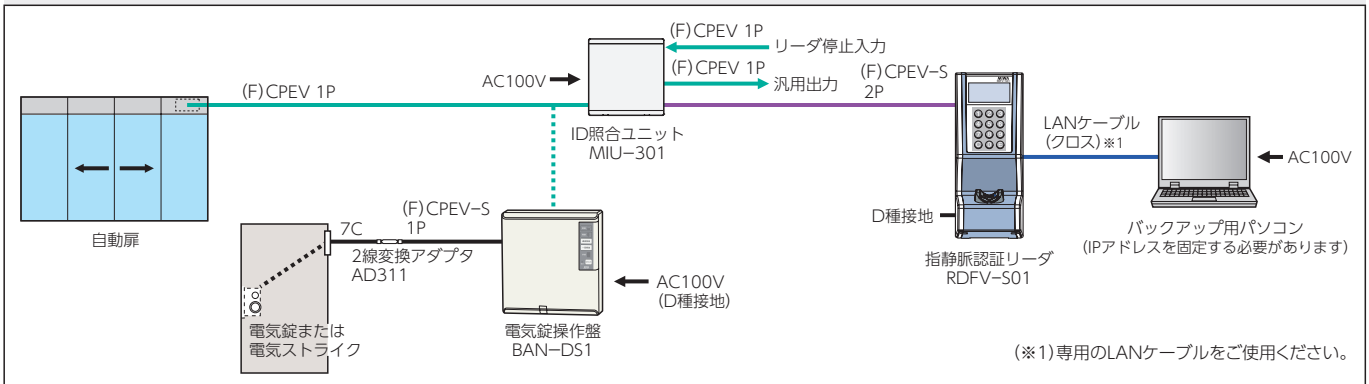

● 指静脈認証リーダは1台のみ接続可能です。2台（扉両面）設置することはできません。
● 指静脈認証リーダと組み合わせる場合、汎用出力は照合のみ出力できます。（最終退出、タイムスケジュールは出力できません）

● 配線距離（電気錠操作盤とID照合ユニットとの配線距離は各操作盤の仕様をご確認ください）
各種リーダ〜ID照合ユニット：導体径0.9mmのとき100m以内
専用回線で接続してください：100m以内（Max）
ID照合ユニット〜各種機器　：導体径0.9mmのとき100m以内（Max）

MIU/TK5LT用 管理PCソフト SFMT−JU01

ID照合ユニットMIU−301とテンキーカードロックTK5LTの使用履歴をパソコン上で管理するソフトです。

SFMT -JU01

■最大20件の物件管理が可能です。1物件あたり、最大100台までMIU−301、TK5LTなどを管理できます。対応機種を物件内で混在して管理することができます。

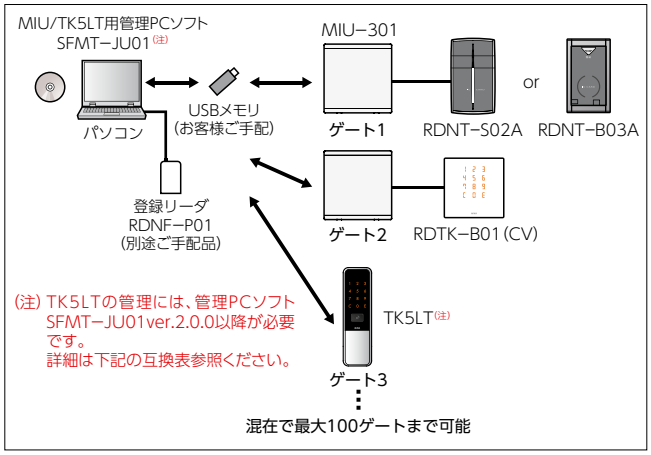

■TK5LTと管理PCソフトSFMT−JU01の互換性対応表

機器本体＼PCソフト	SFMT−JU01 ver.2.0.0未満	SFMT−JU01 ver.2.0.0以降
MIU−301	○	○
TK5LT ver.2.0.0未満	△ (本体およびソフトのアップデート必要※)	△ (本体のアップデート必要※)
TK5LT ver.2.0.0以降	△ (ソフトのアップデート必要※)	○

※ 当社ホームページよりアップデートファイルをダウンロードいただき、機器本体やソフトをアップデートすることで対応可能となります。
https://www.miwa-lock.co.jp/tec/support/update.html

■USBメモリを介して、管理パソコンとMIU/TK5LTのデータ転送を行います。USBメモリによるデータ転送に関しては、不正な情報取得を防止するためUSBメモリ内のデータに独自の暗号化を施しています。

■管理パソコン上で編集したデータをMIU/TK5LTに書き込んだり、MIU/TK5LT内のデータを管理パソコン上にアップロードすることが可能です。

■1物件あたり、1,000名の利用者名簿と100件の暗証番号を管理できます。AND認証用の暗証番号もカードごとに登録でき、同一物件内でOR認証するゲート、AND認証するゲートを混在させることも可能です。
カードの登録は専用の登録リーダRDNF−P01(別途ご手配品)を使用します。

登録リーダ　RDNF−P01

■カード、暗証番号ごとに通行できるゲートのパターンを設定したり、利用可能な認証タイムスケジュールを設定することができます。時間によりゲートを解錠させる解錠タイムスケジュールを設定することもできます。

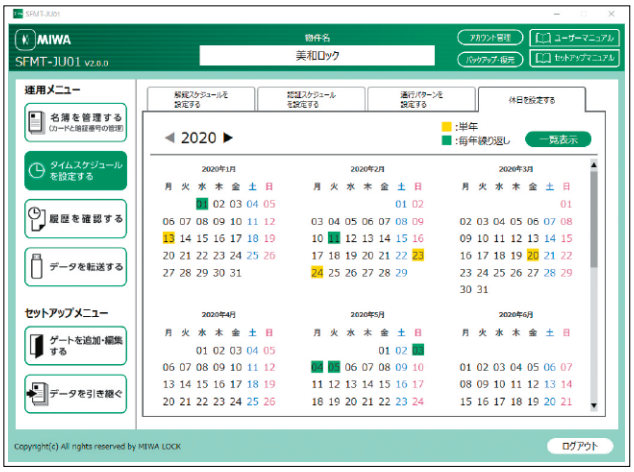

■MIU/TK5LT内の履歴データを抽出し、管理パソコン上で閲覧できます。

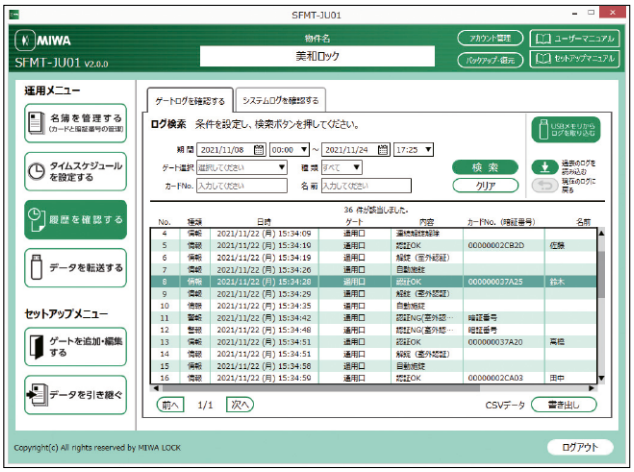

画面デザインは予告なく変更する場合があります。

■仕様

型　　式	SFMT−JU01
対 応 機 種	MIU−301/ BAN−D.MIU/ BAN−OP.MI/ TK5LT
管理物件数	最大20物件
管理ゲート数	1物件あたり最大100ゲート(MIU+TK5LT)
管 理 I D 数	1物件あたりカード1,000ID、暗証番号100件
基 本 機 能	USBメモリを利用した、機器データの書き込み／読み込み、名簿データの登録／抹消、機器設定データの編集、履歴のデータ収集／閲覧
対　応　O S	Windows8.1(64bit)(日本語版)／Windows10(64bit)(日本語版)
推 奨 環 境	CPU　：1GHz以上 メモリ　：4GB以上 HDD空き容量　：3GB以上 解像度：1024×768以上 インターフェース：USBポート(2.0)×2ポート CD−ROMドライブ(インストールする際に必要)
使用可能登録リーダ	FeliCa／MIFARE／ISO15693対応登録リーダ：RDNF−P01 (本製品にはソニー株式会社製のPaSoRiは使用できません)
使用可能USBメモリ	USB2.0対応のUSBメモリ ※自動暗号化機能、パスワードロック機能などが搭載されているUSBメモリは使用できません。本ソフト側にてデータの暗号化、ID認証を行います。

MIU−301型・RDTK−B01型・RDNT−S02A型

MIU−301

※2個用スイッチボックス深型に取付
（スイッチボックスは通常の埋込方法）

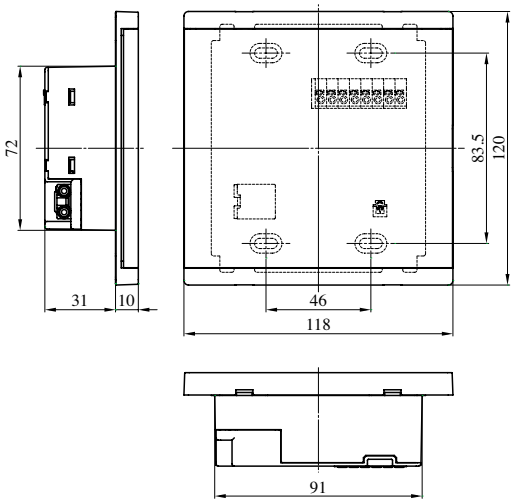

MIU−301のカバーを開けた状態

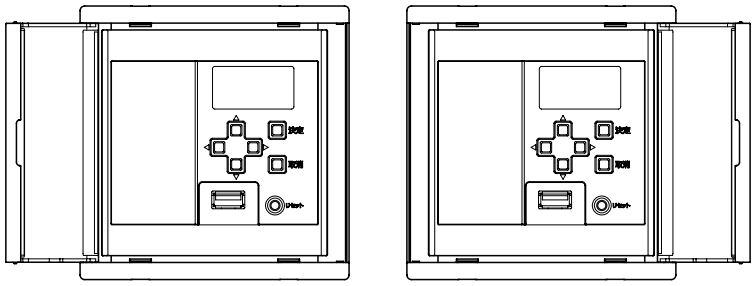

【左開き】　【右開き】

制御器のカバーは右開き、左開きどちらのタイプにも取り付けできます。設置場所の間取りに合わせてお選びください。

※カバーは最大195°まで開きます。

RDTK−B01（MIU−301）

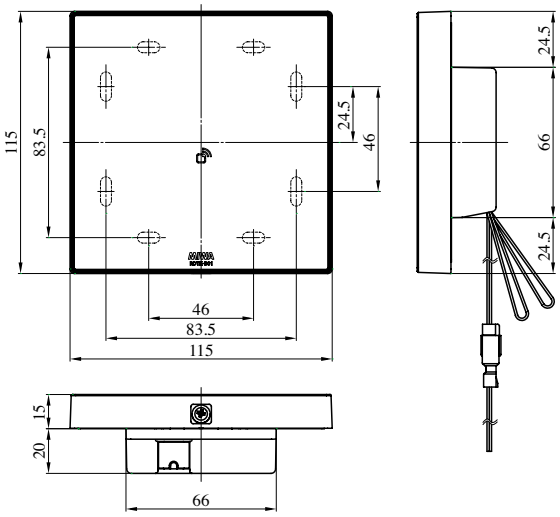

※2個用スイッチボックス深型または浅型に取付
（スイッチボックスは通常の埋込方法ですが、ビス穴用の耳が左右になるように埋め込まれている場合でも取付可能です）

RDTK−B01CV（MIU−301）

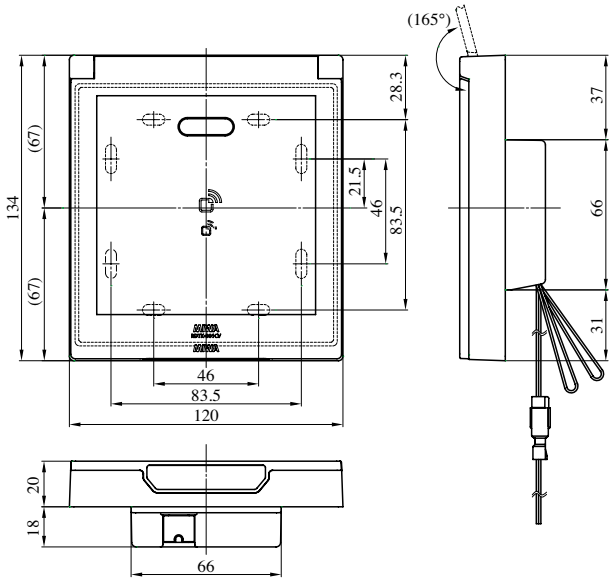

※2個用スイッチボックス深型または浅型に取付
（スイッチボックスは通常の埋込方法ですが、ビス穴用の耳が左右になるように埋め込まれている場合でも取付可能です）

RDNT−S02A（MIU−301、CMCU−801シリーズ共用）

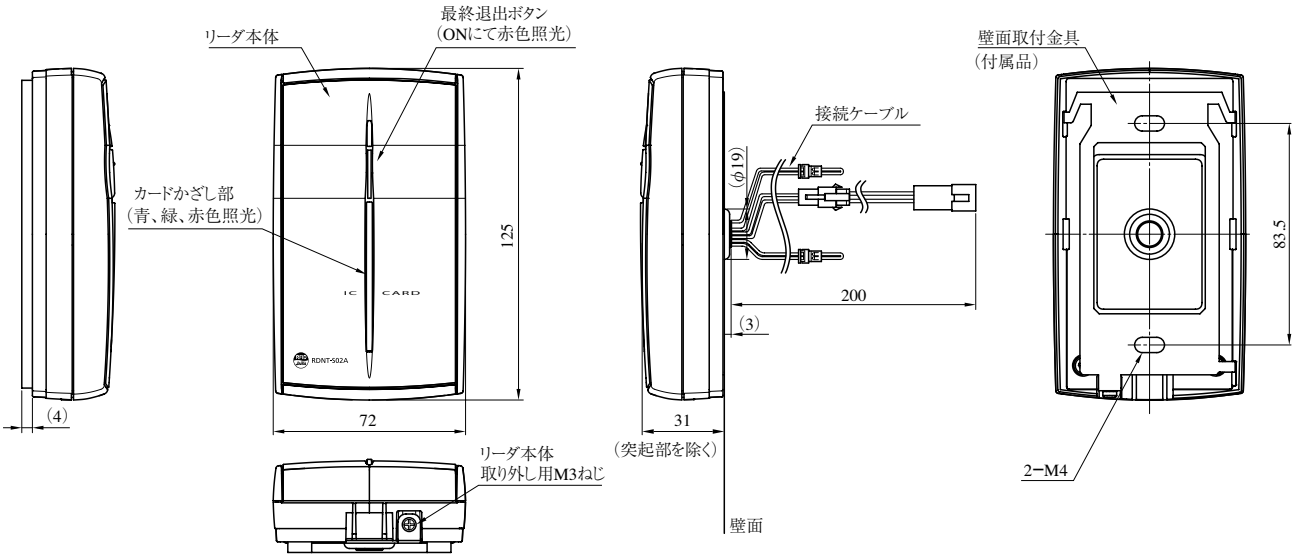

CMCU−801型・RDNT−B03A型・RDFV−S01型

CMCU−801

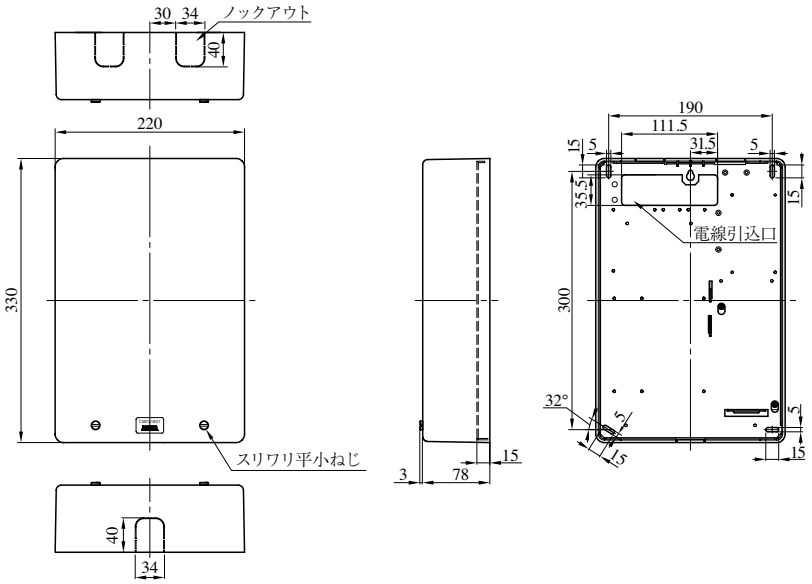

RDNT−B03A（MIU−301、CMCU−801シリーズ共用）

壁面埋込取付の場合

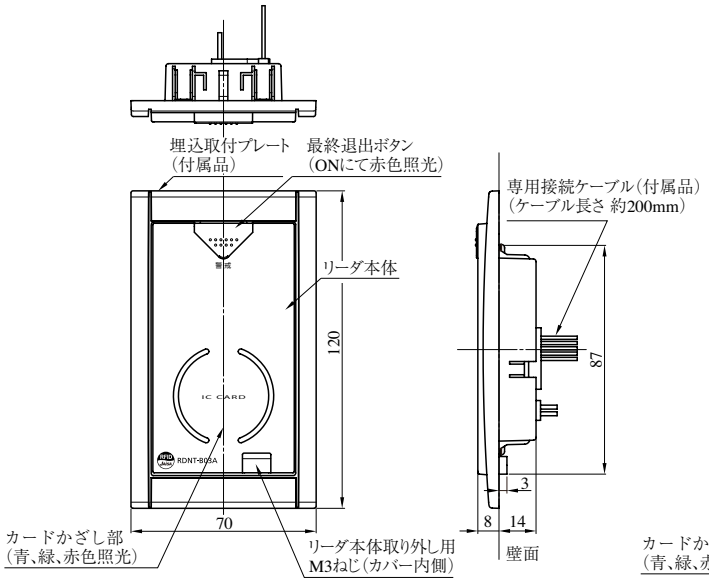

露出取付プレートRDNT−B03.BXと組み合わせた場合

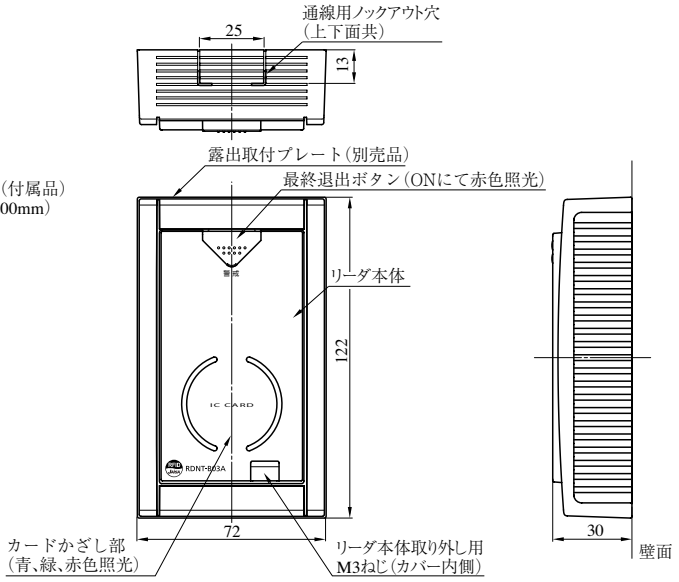
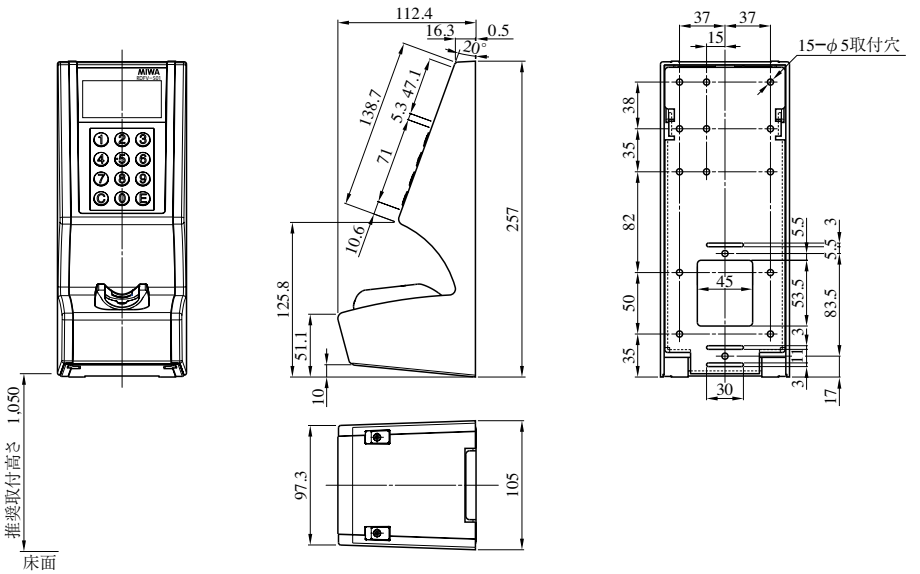
RDFV−S01（MIU−301、CMCU−801シリーズ共通）